Bündner Fussballverband
Federazione calcio grigione
Associaziun ballapei grischuna

BFV
FCG
ABG

Mitglied des SFV

JAHRESBERICHT

RAPPORT ANNUAL

RAPPORTO ANNUALE

SAISON 2009/2010

GKB FUSSBALLKIDS

Grusswort CB Surses

Liebe Fussballfreunde

Seit der Gründung des CB Surses am 31. Augunst 1980 hat der CB Surses in unserer Region im Laufe der Jahre eine wichtige und verantwortungsvolle Rolle im Bereich der Jugendförderung übernommen. Der CB Surses bietet der Jugend die Möglichkeit, sich neben dem Schulalltag sportlich zu betätigen und sich in einer Mannschaftssportart einem Kollektiv unterzuordnen, um sich so wichtige Werte für das weitere Leben anzueignen. Zurzeit besteht der Fussballclub Surses aus ca. 100 Spielern.

Mit diesen Worten möchte ich euch herzlich zur Delegiertenversammlung im wunderschönen Surses, namentlich in Salouf, am 2.Oktober 2010 begrüssen.

Der Präsident
Ivan Brenn

Salouf

Delegiertenversammlung – Samstag, 2. Oktober 2010, 10.00 Uhr

Radunanza da delegads – Sonda, ils 2 d'october 2010, 10.00 uras

Assemblea dei delegati – Sabato, 2 ottobre 2010, ore 10.00

Organisation/Adressen (Saison 2010/2011)

Bündner Fussballverband, Postfach 20, 7002 Chur

Vorstand

Präsidium	**Florin Andrea** Falkensteinweg 4 7206 Igis	P Natel Mail	081 / 322 43 55 076 / 474 43 55 presi@bfv.ch
Sponsoring/ Vizepräsidium	**Gruber Reto** Grischunaweg 9 7000 Chur	G Natel Mail	081 / 254 26 20 079 / 578 62 25 sponsoren@bfv.ch
Finanzen	**Hartmann Patricia** Via Rudera 6 7013 Domat/Ems	P Natel Mail	081 / 630 33 55 076 / 422 48 15 finanzen@bfv.ch
Technische Abteilung	**Caviezel Martin** Deutsche Strasse 6 7000 Chur	Natel Mail	079 / 236 78 15 ta@bfv.ch
Schiedsrichter	**Collet Patric** Planaterrastrasse 5 7000 Chur	P Natel Mail	081 / 534 19 34 078 / 676 21 42 schiri@bfv.ch
Medien	**Vakant**		
Events	**Vakant**		
Sekretariat/Internet	**Canonica Roman** Bahnweg 17 7430 Thusis	Natel Mail	079 / 752 40 14 info@bfv.ch

Funktionäre

J + S Coach	**Andreoli Renato** Pulvermühlestrasse 13 7000 Chur	Natel Mail	079 / 237 02 65 renatoandreoli@swissonline.ch

Technische Abteilung

Gesamtleitung	**Caviezel Martin** Deutsche Strasse 6 7000 Chur	Natel Mail	079 / 236 78 15 ta@bfv.ch
Koordinator U12/U13 Team Graubünden	**Zimmermann Urs** Frassen 14 7013 Domat/Ems	Natel Mail	079 / 353 52 11 uzimmermann@suedostschweiz.ch
Koordinator U12/U13 Team Surselva	**Vakant**		

Technische Abteilung

Koordinator U14/U15 Team Südostschweiz	**Schmid Thomas** Taminserstrasse 67B 7012 Felsberg	G Mail	081 / 723 43 43 shniff@bluewin.ch
Schulkoordinator	**Willi Josef** Via Quadras 27 7013 Domat/Ems	Natel Mail	076 / 575 70 13 josef.willi@avs.gr.ch

Mannschaften BFV

Trainer U12 Team Graubünden	**Oertle Roger** Bongertrechtiweg 9 7208 Malans	Natel Mail	079 / 639 83 33 oertle.malans@bluewin.ch
Assistenztrainer U12 Team Graubünden	**Urs Zimmermann** Frassen 14 7013 Domat/Ems	Natel Mail	079 / 353 52 11 uzimmermann@suedostschweiz.ch
Trainer U13 Team Graubünden	**Cilurzo Salvatore** Dreibündenstrasse 26 7000 Chur	Natel Mail	079 / 623 55 81 scilurzo@bluewin.ch
Assistenztrainer U13 Team Graubünden	**Caviezel Roman** Alte Strasse 18 7430 Thusis	Natel Mail	078 / 883 83 15 romacavi@bluewin.ch
Torwarttrainer U12/U13 Team Graubünden	**Hartmann Peter** Via Rudera 6 7013 Domat/Ems	Natel	079 / 229 77 45
Trainer U12/U13 Team Surselva	**Deplazes Alexander** Priel 7173 Surrein	Natel Mail	076 / 466 20 64 a.deplazes@bluewin.ch
Assistenztrainer U12/U13 Team Surselva	**Demont Duri** Sur Ual 34 7144 Vella	Natel Mail	079 / 468 96 04 duri.demont@bluewin.ch
Assistenztrainer U12/U13 Team Surselva	**Cavigelli Maurus** Via Primula 436 C 7031 Laax	Natel Mail	079 / 437 49 37 mcavigelli@kns.ch
Torwarttrainer U12/U13 Team Surselva	**Cathomas Edvin** Casut 7164 Dardin	Natel Mail	079 / 608 71 70 pictura@bluewin.ch
Trainer U14 Team Südostschweiz	**Tormenti Claudio** Föhrenweg 4 7302 Landquart	Natel Mail	076 / 441 94 79 claudio.tormenti@ilnet.ch
Assistenztrainer U14 Team Südostschweiz	**Schmid Thomas** Taminserstrasse 67B 7012 Felsberg	G Mail	081 / 723 43 43 shniff@bluewin.ch

Mannschaften BFV

Trainer U15 Team Südostschweiz	**Carroccia Nicola** Schauenberg 7421 Summaprada	Natel Mail	079 / 631 87 75 nicola.carroccia@gasser.ch
Assistenztrainer U15 Team Südostschweiz	**Berri Philipp** Sägenstrasse 107 7000 Chur	Natel Mail	079 / 751 45 22 p.berri@rrt.ch
Torwarttrainer U14/U15 Team Südostschweiz	**Orsinger Daniel** Markthallenstrasse 12 7320 Sargans	P Mail	081 / 723 86 08 orsingerd@bluewin.ch

Rechnungsrevisoren

Ordentliche Revisoren	**Zanetti Tino** Wiesentalweg 1 7206 Igis	P	081 / 300 04 40
	Caduff Giachen Casura 7126 Castrisch	Natel Mail	079 / 775 83 15 g.caduff@bluewin.ch
Stellvertreter	**Gianotti Rodolfo** San Cassiano 7603 Vicosoprano	P	081 / 822 18 05

Rekurskommission

Präsident	**Jörger Werner** Alexanderstrasse 1 7000 Chur	P	081 / 633 36 35
Ordentliche Mitglieder	**Fleischhauer Michael** Bahnhofplatz 2 Postfach 35 7302 Landquart	P	081 / 353 13 89
	Zürn Stefan Rebenweg 9 8317 Tagelswangen	G	081 / 257 39 87
Stellvertreter	**Mattli Christian** Hintere Gasse 7270 Davos Platz	P	081 / 413 25 29

Ernennungen

Ehrenpräsidenten	Domenig Georg	1996	FC Chur
	Crameri Alberto	2006	
Ehrenmitglieder	Schocher Hans †	1945	FC Chur
	Lutz Edi †	1947	FC Chur
	Schellenberger Hans †	1952	FC Chur
	Zarn Florian †	1959	FC Ems
	Frangi Hans	1971	FC Chur
	Girelli Guerino †	1971	FC Chur
	Pargätzi Lieni	1971	FC Landquart-Herrschaft
	Bühlmann Hans †	1974	FC Chur
	Schlegel Ernst †	1979	FC Chur
	Domenig Georg	1981	FC Chur
	Hefti René	1985	FC Landquart-Herrschaft
	Bühler Luzi †	1985	FC Ems
	Würgler Hans †	1989	FC Neustadt Chur
	Biondini Alfredo	1990	US Gloria
	Sidler Josef †	1996	FC Landquart-Herrschaft
	Kummer Jürg	2006	US Danis-Tavanasa
	Aliesch Georg	2007	Chur97
	Peng Luigi	2008	Chur97
	Cagienard Giachen	2008	US Schluein-Ilanz

89. ordentliche Delegiertenversammlung des Bündner Fussballverbandes
Samstag, 2. Oktober 2010, 10.00 Uhr, Schulhaus, Salouf

TRAKTANDEN

1. Begrüssung, Appell und Wahl der Simmenzähler
2. Genehmigung der Traktandenliste
3. Genehmigung des Protokolls der DV vom 3. Oktober 2009
4. Mutationen
5. Abnahme des Jahresberichtes 2009/2010
6. Abnahme des Kassa- und Revisorenberichtes
7. Voranschalag, Festsetzung der Mitgliederbeiträge und des Bündner Cup-Einsatzes
8. Wahlen
9. Beschlussfassung über Anträge
   - des Vorstandes
   - der Vereine
10. Ehrungen
11. Bestimmung des Ortes der nächsten DV
12. Verschiedenes

Auszeichnungen

Vereine, die Mitglieder in ihren Reihen haben, welche gemäss «Reglement über die Abgabe des BFV-Verdienstabzeichens» an der DV geehrt werden könnten (mindestens 15-jährige, nachweisbare Tätigkeit), sind gebeten, diese schriftlich, unter Beilage der notwendigen Unterlagen, spätestens 10 Tage vor der DV zu melden.

Totenehrungen

Wir ersuchen die Vereine um rechtzeitige schriftliche Bekanntgabe ihrer Funktionäre und Spieler, welche in der vergangenen Saison von dieser Welt abberufen wurden.

Anträge der Vereine

Anträge der Vereine zuhanden der DV sind schriftlich gemäss Art. 21 Abs. 3 der BFV-Statuten spätestens 10 Tage vor der Durchführung dem Vorstand des BFV, versehen mit den gültigen Unterschriften, einzureichen.

Abwesenheiten

Vereine, welche ohne triftigen Grund an der DV nicht vertreten sind, werden gemäss Statuten gebüsst (Art. 27).

89. radunanza ordinaria da delegads da l'uniun da ballape Grischuna
Sonda, ils 2 d'october 2010 a las 10.00 en chasa da scola a Salouf

TRACTANDAS

1. Bainvegni, appel ed elecziun dals dumbravuschs
2. Approvaziun da la glista da tractandas
3. Approvaziun dal protocol da la radunanza da delegads dals 3 d'october 2009
4. Mutaziuns
5. Approvaziun dal rapport annual 2009/2010
6. Approvaziun dals rapports da cassa e dals revisurs
7. Preventiv, fixaziun da la contribuziun da commembers e participaziun a la coppa Grischuna
8. Elecziuns
9. Decisiun davart dumondas
   - da la suprastanza
   - da las uniuns
10. Onuraziuns
11. Fixar lieu da la proxima radunanza dals delegads
12. Varia

Distincziuns

Uniuns cun commembers, che duessan vegnir undrads tenor "Reglement über die Abgabe des BFV-Verdienstabzeichens" (minimum 15 onns collavuraziun cumprovada), èn supplitgads d'inditgar quai en scrit cun las agiuntas necessarias il pli tard 10 dis avant la radunanza.

Undrientschas da morts

Nus supplitgain las uniuns d'annunziar a temp mortoris da funcziunaris u da giugaders, ch'èn spartids durant l'ultima stagiun.

Dumondas da las uniuns

Dumondas da las uniuns a la radunanza da delegads èn d'inoltrar en scrit a la suprastanza dal BFV tenor art. 21 alinea 3 dals statuts dal BFV il pli tard 10 dis avant la radunanza cun las suttascripziuns valaivlas.

Absenzas

Uniuns che nun èn represchentadas senza in motiv plausibel vegnan chastiadas tenor ils statuts (art. 27)

89. ma assemblea ordinaria dei delegati della Federazione calcio grigione
Sabato del 3. ottobre, ore 10.00, casa da scola, Salouf

ORDINE DEL GIORNO

1. Saluto, appello e nomina degli scrutatori
2. Approvazione dell'ordine del giorno
3. Approvazione verbale dell'assemblea dei delegati del 3 ottobre 2009
4. Mutazioni
5. Approvazione del rapporto annuale 2009/2010
6. Esame e approvazione della gestione cassa e del rapporto di revisione
7. Preventivo, fissazione della quota sociale e del contributo per il torneo Coppa Grigioni
8. Nomine
9. Deliberazioni concernenti proposte
   - del comitato
   - delle società
10. Onorificenze
11. Designazione della località della prossima assemblea dei delegati
12. Eventuali

Menzioni onorevoli

Sodalizi con membri che – in virtù del «regolamento per il rilascio del distintivo di merito della FCG» – potrebbero venir onorati dall'assemblea dei delegati (almeno 15 anni di provata attività), sono pregati di comunicarlo per iscritto al più tardi 10 giorni prima dell'assemblea, allegando i giustificativi necessari.

Onorificenze

Invitiamo le società a comunicare puntualmente per iscritto il nome dei loro funzionari e giocatori deceduti durante la scorsa stagione.

Proposte delle società

In base all'art. 21 cpv. 3 dello statuto FCG, le proposte delle società a mano dell'assemblea dei delegati devono essere inoltrate per iscritto al comitato della FCG al più tardi 10 giorni prima dell'assemblea, munite delle firme valide.

Assenze

Assenze da parte di sodalizi, che senza giustificazione valida non saranno presenti all'assemblea dei delegati, verranno punite a norma di statuto (art. 27).

Protokoll der 88. ordentlichen Delegiertenversammlung des Bündner Fussballverbandes vom 3. Oktober 2009 in Trun

1. BEGRÜSSUNG, APPELL UND WAHL DER STIMMENZÄHLER

Verbandspräsident Andrea Florin eröffnet um 10.00 Uhr die 88. ordentliche Delegiertenversammlung des Bündner Fussballverbandes in der Casa da Scola in Trun. Er dankt der US Trun/Rabius mit seinem initiativen Präsidenten Ignaz Schmed und seinen Helferinnen und Helfern für die sehr gute Vorbereitung des Anlasses. Ein herzliches Dankeschön geht auch an die Gemeinde Trun mit dem Präsidenten Donat Nay, der den Tagungsort Trun vorstellt und den Apéro offeriert.

Die US Trun/Rabius feierte am 20. Juni sein 75 jähriges Jubiläum mit einem grossen Fest auf dem Sportplatz.

Ebenfalls herzlich begrüssen kann der Präsident Georg Domenig (Ehrenpräsident BFV), Luigi Peng (Ehrenmitglied BFV), Teresita Eicher (Gemeindevorstand), Donat Nay (Gemeindepräsident), Stefan Häuselmann (OFV), Hermann Thüler (WK, OFV), Thomas Bommer (Finanzen, OFV), Jürg Fritsch (SR, OFV), Reinhard Walser (Kantonalverband LFV), Peter Witschi (SGKFV), Hanspeter Blunschi (GLKFV), Paul Merz (TGFV), Giachen Caduff (Revisor), Remo Cavegn (BVS Chur), Martin Candinas (Helsana), Daniel Hofer (Heli Pool), Schröttenthaler Silvano (SR Chur), Gallo Alessandro (SR Chur), Salvatore Cilurzo (Trainer BFV U13) mit Gattin und Tochter, Roland Schmidt (Trainer BFV B-Team), Renato Andreoli (Co-Trainer BFV B-Team), Pius Paulin (Koord. BFV Surselva), Claus Caluori (Koord. BFV U12/U13), Censi Guido (Funktionär BFV), Dario Bognar (Coach BFV),

Für die heutige Tagung haben sich nebst Regierungsrat Claudio Lardi 40 Eingeladene entschuldigt.

Appell

Der Appell ergibt, dass mit Ausnahme der CB Scuol alle Vereine des Verbandes anwesend

sind.

Total Vereine:	38		
Anwesend:	37	Abs. Mehr:	19
Fehlend:	1	¾ Mehr:	28

Totenehrungen:

Im abgelaufenen Verbandsjahr haben uns folgende Fussballkameraden für immer verlassen:

Moritz Caluori, Vizepräsident BFV, Bonaduz im Amt verstorben am 26. Mai 2009 nach 18 Jahren Vorstandstätigkeit im BFV

Luzi Bühler, Ehrenmitglied BFV, Domat/Ems

Franz Sep Caluori, Bonaduz

Georg Zarn, Domat/Ems

Anton Parpan, Domat/Ems

Georg Pargätzi, Domat/Ems

Florian Fricker, Laax

Zu Ehren der genannten Kameraden erhebt sich die Versammlung.

Grussworte:

Donat Nay, Gemeindepräsident Trun:

Donat Nay heisst alle Delegierten und Gäste in Trun herzlich willkommen. Er stellt die Geschichte von Trun vor und weist auf verschiedene Kennzahlen von Trun hin in Bezug auf die Traditionen, die Industrie und das Gewerbe, sowie den Tourismus.

Der Gemeindepräsident dankt allen Verantwortlichen des BFV für ihr Engagement im Bereich der Jugendförderung und des Sportes.

Der Vorsitzende bedankt sich beim Gemeindepräsidenten für das Gastrecht in Trun und überreicht ihm einen Wimpel des Bündner Fussballverbandes.

Ignaz Schmed, Präsident US Trun/Rabius:

Der Präsident des US Trun/Rabius stellt den Verein kurz vor und verweist auf den 1934 gegründeten Sportclub Trun. Ebenfalls zeigt er verschiedene Höhepunkte des Clubs auf mit Aufstiegsspielen und Bündner-Cup Siegen. Daneben richtet er auch einen Appell an die Versammlung, der vor allem auf der Rekrutierung des Nachwuchses im Bereich Trainer, Schiedsrichter und Funktionäre zielt.

Der Präsident des BFV bedankt sich beim Präsidenten Ignaz Schmed und übereicht ihm mit den besten Wünschen einen Wimpel sowie einen Matchball.

Wahl der Stimmenzähler

Als Stimmenzähler werden Renato Decurtins, Disentis/Sedrun und Ivan Cadonau, US Rueun vorgeschlagen und von der Versammlung mit Applaus bestätigt.

2. GENEHMIGUNG DER TRAKTANDENLISTE

Andrea Florin weist darauf hin, dass die Einladung zur heutigen Delegiertenversammlung zusammen mit dem Jahresbericht 2008/2009 sowie der darin integrierten Traktandenliste am 2. September erfolgt ist. Er stellt fest, dass die DV ordnungsgemäss einberufen wurde und folglich gemäss Art. 24 der BFV-Statuten beschlussfähig ist.

3. GENEHMIGUNG DES PROTOKOLLS DER DV VOM 4. OKTOBER 2008 IN LAAX

Das Wort zu diesem Traktandum wird nicht erwünscht. Das Protokoll wird von den Delegierten einstimmig genehmigt und der Verfasserin, Santina Ranieri, verdankt.

4. MUTATIONEN

Ab der Saison 2009/2010 ist Bregaglia wieder im Spielbetrieb dabei. AS Soazza beabsichtigt die Fusion mit SS ALA Mesocco. In Chur ist ein neuer Club (Chur United) gegründet worden.

5. ABNAHME DES JAHRESBERICHTES 2008/2009

Der Präsident weist auf die ausführlichen Ressortberichte auf den Seiten 19 - 30 des Jahresberichtes hin und bringt zusätzlich einige persönliche Bemerkungen zum vergangenen Verbandsjahr an.

Der Vorstand hat sich dieses Jahr entschieden, den Jahresbericht in einer einfacheren Form zu verschicken. Grund dafür waren sicher die Finanzen, wo man gezwungen war, über Einsparungen laufend nachzudenken. Der BFV möchte die Finanzen dort einsetzen, wo sie den Jungen zugute kommen. So konnte man doch knapp Fr. 3'000.00 einsparen.

Zum Jahresbericht selbst :

Erfreuliches kann der BFV dieses Jahr von Seiten der Aktiven berichten. Nach dem Rückschlag des letzten Jahres kann man von einem schönen Schritt nach vorne berichten.

Gratulationen zum Aufstieg gehen an folgende Mannschaften:

Chur 97	1. Liga
FC Ems	2. Liga regional
FC Schluein/Ilanz	3. Liga
FC Landquart-Herrschaft II	4. Liga
FC Gelb-Schwarz Chur	4. Liga

Weitere Vereine haben überzeugt, z.Bsp. Landquart-Herrschaft I mit der Mannschaft in der 2. Liga regional und der FC Thusis/Cazis mit einer guten Meisterschaft in der 3. Liga.

Sehr viel Wirbel hat es bei der Zusammenarbeit im Spitzenfussball mit der SGO gegeben. Dieses Experiment ist dann auch gescheitert, nachdem die SGO bereits nach einem halben Jahr die Zusammenarbeit gekündigt hat. Neu basiert nun die Zusammenarbeit mit St. Gallen auf dem Kantonalverband der St. Galler und auch mit dem FL besteht nun eine Vereinbarung für die Zusammenarbeit.

Erfreuliches gibt es auch aus dem Misox zu berichten, hat doch der FC Gloria in der abgelaufenen Saison den Fairnesspreis gewonnen, herzliche Gratulation.

Ein grosser Dank geht an die Vereine, welche sich für den Nachwuchs einsetzen, trotz Schwierigkeiten bei der Rekrutierung der Trainer. All jenen, die sich in irgendeiner Form in den Vereinen engagieren, gebührt der Dank des BFV.

Der BFV sucht nun den Anschluss an das Kinderfussballprojekt von Beni Bruggmann, wo bereits erste Kontakte stattgefunden haben. Dies möchte der BFV angehen, einerseits weil es eine tolle Sache ist und anderseits, weil der BFV neben den Auswahlmannschaften sich auch für die Vereine engagieren möchten.

Martin Caviezel präsentiert das Konzept Juniorenförderung des BFV.

Reto Gruber informiert bezüglich Sponsoring und Events.

Erfreulich ist auch die Tatsache, dass sich alle Vorstandsmitglieder sehr engagieren. So durften wir bei den Events klare Verbesserungen erreichen beim Bündner Cup und beim GKB Cupfinal in Domat/Ems. Dies sicher dank Sandra Casutt, natürlich mit Unterstützung der Vorstands-Kollegen. Ein herzliches Dankeschön geht an Sandra Casutt.

Auch im Bereiche der Medienarbeit machen wir Fortschritte, dank dem Einsatz von Reto Stolz. Auch ihm ein herzliches Dankeschön.

Den übrigen Vorstandsmitgliedern Orlando Cathomas, Martin Caviezel, Reto Gruber und Ralph Kehl gebührt ebenfalls ein grosses Dankeschön.

Sämtliche Jahresberichte der verschiedenen Ressorts werden ohne Wortmeldungen einstimmig genehmigt.

6. ABNAHME DES KASSA- UND REVISORENBERICHTES

Der Präsident dankt dem Kassier Orlando Cathomas sowie den Revisoren Tino Zanetti und Giachen Caduff für ihre geleistete, hervorragende Arbeit im Amtsjahr und übergibt dem Kassier das Wort. Orlando Cathomas erläutert kurz die Abweichungen der Jahresrechnung zum Budget. Ausserdem dankt er den Sponsoren, Gönnern sowie dem SFV und OFV und dem Sportfonds des Kantons für ihre Beiträge. In Kenntnis der Ausführungen von Orlando Cathomas und des abgedruckten Revisorenberichtes wird die vorgestellte Jahresrechnung durch die Delegierten einstimmig genehmigt.

7. VORANSCHLAG, BEITRAG, EINSATZ BC

Orlando Cathomas erläutert den Voranschlag 2009/2010, in welchem ein Plus von CHF 8'160.00 resultiert, welcher von den Delegierten einstimmig und ohne Kommentar genehmigt wird.

Die geltenden Mitgliederbeiträge der BFV-Vereine werden gemäss Antrag des BFV-Vorstandes nicht erhöht. Auch der bisherige Beitrag für den Bündner Cup wird unverändert belassen.

8. WAHLEN

Vorstand :

Ralph Keel ist 2007 in den Vorstand gewählt worden. Aufgrund seiner Arbeitsbelastung hat er bereits wieder seinen Rücktritt gegeben. Im Namen der Vereine, aber auch im Namen aller Funktionäre des BFV wünscht ihm der Präsident alles Gute für die Zukunft. Mit Patric Collet konnte ein kompetenter SR-Nachfolger gefunden werden. Dieser wird einstimmig und mit Applaus von den Stimmberechtigten gewählt.

Nach nunmehr 6 Jahren im Vorstand als Kassier reichte Orlando Cathomas seine Demission ein. Der BFV lässt ihn nicht gerne gehen, war er doch zuverlässig und engagiert. Der Präsident bedankt sich bei Orlando Cathomas für die Unterstützung und Treue. Als Nachfolgerin wird Patricia Hartmann einstimmig gewählt. Sie wird von der Versammlung herzlich begrüsst und mit Applaus gewählt.

Die bisherigen Revisoren Tino Zanetti und Giachen Caduff werden ebenfalls einstimmig wiedergewählt.

9. ANTRÄGE

Es gibt weder von Seiten des BFV noch der Vereine Anträge zu behandeln.

Auslosung Bündner Cup

Andrea Florin bittet Stephan Häuselmann sowie Sandra Casutt die Auslosung für den Bündner Cup durchzuführen. Die anschliessende Ziehung ergibt die folgenden Halbfinal-Paarungen:

FC Ems – FC Thusis/Cazis

US Schluein Ilanz – Chur 97

Der Termin für die Halbfinals wird in Absprache mit dem OFV festgelegt. Das Finalspiel findet am Pfingstmontag (24. Mai 2010) auf dem Sportplatz Ringstrasse in Chur statt.

10. EHRUNGEN

Mehrere Personen haben sich den vergangenen Jahren und Jahrzehnten auf eindrückliche Art für den Fussball im Allgemeinen und für den Bündner Fussball im Speziellen verdient gemacht. Der Präsident würdigt ihr Engagement und übergibt ihnen eine Auszeichnung als Zeichen der Anerkennung und Dankbarkeit. Es handelt sich dabei um folgende Sportkammeraden:

Silvano Schröttenthaler	30-jährige Schiedsrichtertätigkeit
Mirco Toniolo-Vielmi	20-jährige Schiedsrichtertätigkeit
Alessandro Gallo	10-jährige Schiedsrichtertätigkeit

Verleihung Verbandssportpreis:

Den diesjährigen Verbandssportpreis erhält Salvatore Cilurzo. Salvatore Cilurzo nimmt den Verbandssportpreis aus den Händen vom Präsidenten entgegen.

11. NÄCHSTE DV 2010

Für die Durchführung der DV 2010 hat die CB Surses seine Bereitschaft bekundet. Mit Applaus wird der Vorschlag quittiert. Für 2011 kandidiert GS Grono.

12. VERSCHIEDENES

Mitgliederverzeichnis

Der Präsident fordert die Vereine auf, welche das Erhebungsformular für die Mitgliederstatistik noch nicht zurückgeschickt haben, die erforderliche Meldung umgehend nachzuholen.

BVS

Remo Cavegn vom Bündner Verband für Sport informiert über die Talentschule Surselva, Ilanz. Als Ziel definiert er weitere 3 – 4 Standorte.

Helsana

Martin Candinas: Kollektivvertrag Helsana Fr. 100.00 Ochsner Sport (Pro Person in Familie).

OFV

Stephan Häuselmann erwähnt die: „Begeisterung und den Respekt“ vor Leistungen aller Delegierten. Er überbringt an dieser Stelle die besten Grüsse aus dem OFV und dankt recht herzlich auch im Namen der Partnerverbände für die Einladung.

Geschäftsstellenleiter/in

Der Präsident informiert über die offene Stelle als Geschäftsstellenleiter/in. Die Vorstellung ist, dass eine 50 Prozentstelle eingesetzt wird, mit der Möglichkeit, dass der BVS sich auch beteiligt im Umfang von 5 - 10 %. Bis heute sind 14 Bewerbungen eingegangen.

Schlusswort

Ein spezieller Dank geht an das OK mit seinen Helferinnen und Helfern. Diese haben einen kräftigen Applaus verdient.

Ebenfalls dankt der Präsident im Namen aller Anwesenden der Gemeinde Trun für das gewährte Gastrecht.

Sein spezieller Dank richtet sich aber auch an den Regionalverband OFV für die gute Zusammenarbeit, die Partnerverbände der Kantone und des Fürstentum Leichtenstein, den OSV und seine Schiedsrichter, dem AVS, alle Vereinsvertreter, Funktionäre, Gäste, die Vertreter der Medien und nicht zuletzt an die Sponsoren und Gönner, die sich alle für unsere Fussballjugend und den Bündner Fussball einsetzen.

Zum Schluss gebührt der Dank des Präsidenten seinen Kameraden im Vorstand sowie allen Mitgliedern der TA und den Trainern für die stets gute Zusammenarbeit.

Trun, 3. Oktober 2009

Sandra Casutt

Vereine

* AC Bregaglia	Postfach 313 7608 Castasegna	
AS ALA Mesocco	Casella postale 121 6563 Mesocco	
AS San Vittore	Casella postale 119 6534 San Vittore	
CB Laax	Postfach 99 7031 Laax	
CB Scuol	Pumunt 278-A 7550 Scuol	
CB Trun/Rabius	Postfach 18 7166 Trun	
* CB Zernez	Postfach 89 7530 Zernez	
FC Arosa	Postfach 53 7050 Arosa	
FC Celerina	Postfach 3 7505 Celerina	
FC Davos	Postfach 219 7270 Davos Platz	
API Orion	7002 Chur	
AS San Giorgio Lostallo	Casella postale 106 6558 Lostallo	
AS Soazza	6562 Soazza	
CB Lumnezia/Vella	Caum postal 6 7144 Vella	
CB Surses	Postfach 94 7460 Savognin	
CB Union Trin	Postfach 47 7014 Trin	
Chur 97	Postfach 159 7002 Chur	
FC Bonaduz	Postfach 100 7402 Bonaduz	
FC Croatia 92	Postfach 65 7004 Chur	
FC Ems	Postfach 23 7013 Domat/Ems	

Vereine

FC Gelb/Schwarz	Postfach 38 7006 Chur
FC Lenzerheide	Postfach 72 7078 Lenzerheide
*** FC Rhäzüns**	Postfach 19 7403 Rhäzüns
FC Thusis/Cazis	Postfach 23 7430 Thusis
FC Vals	Postfach 20 7132 Vals
*** GS Grono**	Casella postale 40 6537 Grono
SC Roré	Casella postale 139 6535 Roveredo
US Danis-Tavanasa	Caum postal 6 7165 Breil/Brigels
US Rueun	Postfach 11 7156 Rueun
Valposchiavo Calcio	Casella postale 45 7746 Le Prese
FC Landquart-Herrschaft	Postfach 176 7302 Landquart
FC Lusitanos	Postfach 106 7503 Samedan
FC Sedrun/Disentis	7188 Sedrun
FC Untervaz	Postfach 34 7204 Untervaz
*** Gradinani, Allievi Calcio Moesano**	Segretariato 6535 Roveredo
SC Luso	Postfach 138 7000 Chur
SD Mladost	Postfach 504 7004 Chur
US Gloria	Casella postale 12 6556 Leggia
US Schluein Ilanz	Postfach 46 7151 Schluein

* = kein Wettspielbetrieb

Bericht Vorstand

Präsident *Andrea Florin*

Das vergangene Verbandsjahr hat im Aktivbereich wiederum einen derben Rückschlag gebracht, sind doch von Chur 97 die erste Mannschaft sowie die zwei Drittligamannschaften abgestiegen.

Im Nachwuchsbereich hat sich neu die Zusammenarbeit mit dem St. Galler Kantonalverband und dem Liechtensteiner Fussballverband gefestigt.

Die Basisarbeit der Bündner Fussballvereine ist sehr gut, obwohl Trainer und Betreuer auch dort nicht einfach zu finden sind.

Verbandsaktivitäten

Die 88. ordentliche Delegiertenversammlung vom 3. Oktober 2009 ist vom FC Trun-Rabius bestens vorbereitet und durchgeführt worden.

Im Vorstand nehmen neu Einsitz:

- Patricia Hartmann für Orlando Cathomas (Kassier)
- Patric Collet für Ralph Keel (Schiedsrichter)

Nachwuchsbereich

Im Leistungsfussball ist bei den Teams U12, U13, U16 und dem Team Surselva wiederum sehr gute Arbeit geleistet worden. Ein Höhepunkt war sicher der Sieg der U13 beim Talentcup Ostschweiz.

Im Spitzenfussball konnten Vereinbarungen mit dem Ostschweizer Fussballverband und dem Liechtensteiner Fussballverband abgeschlossen werden. Die U15 hat trotz des 9. und damit zweitletzten Platzes eine starke Meisterschaft gespielt und konnte mit den grossen Clubs, wie Basel, Zürich, Luzern etc. meist gut mitspielen.

Für die U14 war die Gruppe zu stark, was sich auch im letzten Rang widerspiegelt. Trotzdem haben sie sich gegen Schluss der Meisterschaft gesteigert, was auch der Sieg gegen Zürich im letzten Meisterschaftsspiel zeigte.

Daneben gibt es tolle Einzelleistungen von jungen Leuten aus dem BFV Projekt zu erwähnen, wie etwa diejenige von Cinzia Jörg als Teilnehmerin an der U19 WM oder von Martino Pasquale, der nun Captian der U16 Nationalmannschaft ist und bei der U16 des FC Zürich spielt.

Ab der nächsten Saison werden wir auf das B-Team, sowie die U16 und U21 bei Chur 97 verzichten. Für das B - Team haben wir praktisch keine Spieler aus der U15, da alle beim LFV, St. Gallen oder GC weiterspielen werden.

Neu zeichnet sich ein Mitmachen beim Projekt „Kinderfussball“ des LFV ab. Hier ergibt sich die Chance für die Clubs, dem Nachwuchstrainer eine echte Unterstützung anzubieten.

Aktivfussball

Der letztjährige Schritt nach vorn im Bündner Fussball ist durch den Abstieg von Chur 97 wiederum gebremst worden. Es bleibt zu hoffen, dass Chur 97 weiterhin mit den Spielern aus der Region arbeiten wird und wiederum in die erste Liga zurückkehrt.

Einigen Mannschaften ist trotzdem der Aufstieg in die nächsthöhere Klasse gelungen:

- Celerina in die 3. Liga
- Rueun in die 4. Liga
- Lenzerheide/Valbella in die 4. Liga

Herzliche Gratulation für diese tollen Leistungen und alles Gute für die neue Saison.

Ebenfalls sehr herzlich gratulieren dürfen wir der Frauenmannschaft von Chur 97 für den Austieg in die 1. Liga.

Dank

Ein herzliches Dankeschön geht an die Bündner Regierung und Graubünden Sport für die grosse Unterstützung.

Ein grosser Dank geht auch an die Bündner Vereine für ihr grosses Engagement im abgelaufenen Jahr. Besonders danke ich allen Trainern, Betreuern, Funktonären, Junioren und Eltern für ihren Einsatz beim Nachwuchsprojekt.

Ein spezieller Dank geht an unsere Sponsoren und Gönner, ohne die unser Projekt nicht zu meistern wäre.

Recht herzlich danke ich meinen Vorstandskolleginnen und Kollegen für ihre grosse Unterstützung.

Junoren FC Ems mit Moreno Costanzo

Technische Abteilung

Martin Caviezel

Es ist an der Zeit, dass neue Leute das Ruder in der Technischen Abteilung des Bündner Fussballverbandes übernehmen. Leute, die frischen Wind in den Juniorenfussball von Graubünden bringen werden. Für mich war es eine sehr schöne und lehrreiche Zeit mit sehr vielen positiven Erlebnissen.

Das schönste in meiner Amtszeit war natürlich zu beobachten, wie sich die einzelnen jungen SpielerInnen weiterentwickelt haben. Sei es im fussballerischen Bereich wie in der Persönlichkeit. Jeder Spieler, der sich auf einer höheren Stufe behaupten konnte, bereitete grosse Freude. Das absolute Highlight ist natürlich für mich persönlich Pasquale Martino. Als Trainer durfte ich ihn auf dem Weg von den F- Junioren bei Chur97 bis zur U13 vom Team Graubünden begleiten. Heute spielt Pasquale beim FC Zürich in der U16 und ist aktueller Capitain der Schweizer U16 Nationalmannschaft. Aber auch weitere junge Spieler haben sehr grosse Chancen, nicht zuletzt durch den Aufwand, welchen unsere Vereine gemeinsam mit dem Bündner Fussballverband betreiben, es in ihrem Sport sehr weit zu bringen.

Nebenstehend einige Spieler, welche aus dem Nachwuchskonzept stammen und heute in der 3. Liga, 2. Liga, 1. Liga, Challenge League, Nationalmannschaft oder bei Schweizer Grossclubs im Spitzenfussball engagiert sind. Dabei wurden SpielerInnen ab dem Jahrgang 1991 berücksichtigt.

Bei den „älteren“ Spielern sind mit Marco Colocci (FC Vaduz Challenge League), Men Janka (FCL-H. 2. Liga Regio.), Antonio Piperno (1. Liga FC Tuggen), Marco Diener (1. Liga Wangen bei Olten), Luca Piperno, Ashraf Mashri, Rinaldo Ryffel, Duki Kameri (alle Chur 97 2. Liga Interr.) und Mauro Disch (FC Ems 2. Liga Regio.) zu erwähnen.

Name	JG	Stammverein	Club
Gian Reto Castelberg	1991	Chur97	FC Balzers 2. Liga interr.
Admir Basic	1991	FC Ems	FC Ems 2. Liga Regio.
Eko Spahic	1991	Chur97	FC Ems 2. Liga Regio.
Antonio Meliti	1991	FC Bonaduz	FC L-H. 2. Liga Regio.
Fabio Kolb	1991	Chur97	FC L-H. 2. Liga Regio.
Flurin Bass	1991	FCTC	FCTC 3. Liga
Gianluca Hossmann	1991	FCTC	U21 GCZ
Yannick Lang	1991	FC Ems	U21 GCZ
Marko Zuvic	1992	Chur97	Chur97 2. Liga Interr.
Noe Niederer	1992	Chur97	Chur97 2. Liga Interr.
Sascha Meier	1992	FC Bonaduz	Chur97 2. Liga Interr.
Franko Roffler	1992	Chur97	Chur97 2. Liga Interr. Erw. Kader
Patrick Roffler	1992	Chur97	Chur97 2. Liga Interr. Erw. Kader
Cédric Jörg	1992	FC Ems	FC Ems 2. Liga Regio.
Lebien Nsingui	1992	FC Ems	FC Ems 2. Liga Regio.
Marco Jecklin	1992	FC L-H.	FC Ems 2. Liga Regio.
Pierin Frizzoni	1992	FC Ems	FC Ems 2. Liga Regio.
Dzenan Hodzic	1992	FC Ems	FC Ems 2. Liga Regio. Erw. Kader
Ensar Mujadzic	1992	FC Ems	FC Ems 2. Liga Regio. Erw. Kader
Cinzia Jörg	1992	FC Ems	FC St.Gallen NLA/ U19 Nationalmannschaft
Marius Spiller	1993	FCTC	FCTC 3. Liga
Flavio Piperno	1993	FC L-H.	LFV U18
Tiziano Vinzens	1993	US Schluein/ Ilanz	US Schluein/ Ilanz 3. Liga
Dominic Flepp	1994	CB Lumnezia/ Vella	FC Wil U18
Hrjistian Velkovski	1994	Chur97	FC Winterthur U16/U16 Mazedonien
Lukas Sgier	1994	FCTC	FCTC 3. Liga
Ado Mutapja	1994	FC L-H.	LFV U18
Andri Müller	1994	FC Ems	LFV U18
Hannes Komposch	1994	FCTC	LFV U18
Jamie Rizzi	1994	FC Untervaz	LFV U18
Nico Gruber	1995	Chur97	FC St. Gallen U16
Manuel Florin	1995	FC Bonaduz	FC St. Gallen U16
Raphael Machado	1995	FC Tavanasa	FC St. Gallen U16
Pasquale Martino	1995	Chur97	FCZ U16/ U16 Nationalmannschaft
Gerardo Casale	1995	FC Ems	GCZ U16
Fabrizio De Luca	1995	FC Ems	LFV U16
Gian Luca Conrad	1995	FCTC	LFV U16
Janique Gringer	1995	Chur97	LFV U16
Severin Bundi	1995	FC Disentis/ Sedrun	LFV U16
Marko Cacic	1995	FCTC	LFVU16
Yannis Hofstetter	1997	Chur97	FCZ U14
Chande Gion Fadri	1998	FCTC	FC St. Gallen U13
Dietrich	1998	FC Ems	FC St. Gallen U13

(alle Angaben ohne Gewähr), Stand August 2010

Für die Bündner Vereine wird sich unsere Juniorenförderung mit Bestimmtheit in Zukunft als nachhaltig erweisen. Die Vereine verlieren nichts, nein, sie sind schlussendlich die einzigen Gewinner. Entweder erhalten sie gut ausgebildete Spieler in ihr erstes Team retour oder im Falle eines Transfers werden die Vereine finanziell entschädigt. Ein Grossteil unserer Vereine hat die Wichtigkeit unserer Bemühungen erkannt. Diese freuen sich, wenn ihren Spielern der Sprung in eines unserer Teams gelingt. Sie wissen, wie hoch der Aufwand ist und mit welchem Engagement wir die Spieler ausbilden. Da es für diese Clubs unmöglich ist, eine gleichwertige Ausbildung zu betreiben, sind sie froh, wenn wir ihre besten Spieler fördern. Ihnen ist es wichtig, dass ihre Spieler die Chance bekommen, sich auf höchstem Schweizer Niveau (Super League der Junioren) zu messen.

In den letzten Jahren wurde das Konzept permanent den Anforderungen und Vorlagen des Schweizerischen Fussballverbandes angepasst. Die ganze Professionalisierung war und ist für uns eine grosse Herausforderung. Heute dürfen wir sagen, dass vom Schweizerischen Fussballverband unsere Juniorenarbeit sehr gelobt wird. Die Grossclubs interessieren sich für unsere Spieler. Die Zusammenarbeit mit dem Liechtensteinischen Fussballverband (Labelpartner) und dem St. Galler Kantonalfussballverband ist sehr angenehm und partnerschaftlich und hat sich in den letzten 1-2 Jahren merklich verbessert. Insbesondere die Zusammenarbeit auf Stufe U16 und U18 LFV und BFV wird in Zukunft für den Fussball in Graubünden sehr wichtig sein. Die Spieler werden im Spitzenfussball ausgebildet und dann den Aktivmannschaften des Bündner Fussballverbandes übergeben.

Schule und Sport wird auch in der Hauptstadt Graubündens immer mehr zum Thema. Es ist nur eine Frage der Zeit, bis analog Ilanz, ebenfalls eine Talentklasse in Chur oder Umgebung ins Leben gerufen wird, was unsere Juniorenförderung unterstützen würde und dementsprechend auch den Bündner Fussball. Die Zusammenarbeit mit der Talentklasse Ilanz und der Sportschule Bad Ragaz läuft hervorragend. Zurzeit besuchen 20 Junioren eine dieser beiden Schulen. Unser Ziel ist es, dass alle Spieler aus den zwei Teams Südostschweiz (Bündner Fussballverband) U14 und U15 eine der Sport- oder Talentklassen besuchen können (exkl. Gymnasium).

Konzept Juniorenförderung BFV

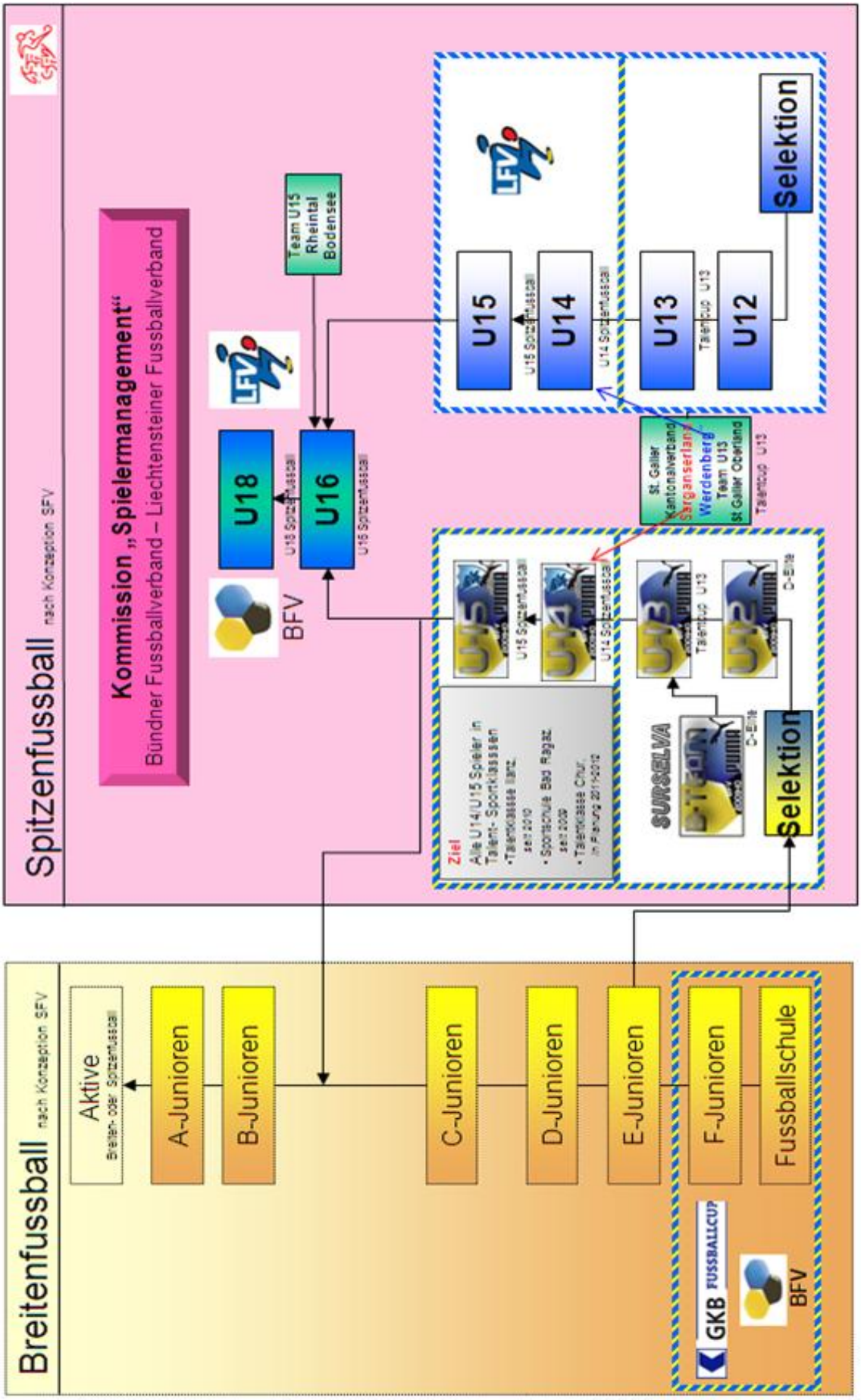

Das ganze Nachwuchskonzept stellt finanziell sehr grosse Anforderungen an uns. Um die Mittel zu beschaffen, haben wir in jüngster Zeit weitere fixe Anlässe in unser Programm aufgenommen. So führen wir das Cordial-Cup Qualifikationsturnier der Schweiz jeweils im Frühling durch. Zudem ist der BFV neu auch am Churerfest vertreten.

Nun bin ich seit ca. 15 Jahren in irgendeiner Form beim BFV tätig gewesen. Sei es als Trainer, Koordinator oder zuletzt drei Jahre als Technischer Leiter. Ich möchte mich beim Vorstand, allen Funktionären, Trainern, Vereinspräsidenten, Partnern, natürlich auch bei den Spielern und deren Eltern ganz herzlich für die sehr schöne Zeit und das Vertrauen bedanken. Für die Zukunft wünsche ich allen sehr viel Freude, Erfolg, Toleranz und Wertschätzung für die Arbeit des anderen. Stellt die Jugend in den Vordergrund und ihr werdet die richtigen Entscheidungen treffen.

Jahresrückblick Saison 2009/2010

Team Surselva

Mit einem klaren Ziel, Ligaerhalt in der D-Elite, ist das Team Surselva in die Herbstsaison 2009 gestartet. Mitte Juli wurde mit der fünfwöchigen Vorbereitung begonnen. Es galt nun aus den neun, bunt gemischten „Einzelspielern“, des Jahrgangs 98, und den fünf erfahrenen Spielern, des Jahrgangs 97, eine Mannschaft zu bilden. Laufkoordination und Schnelligkeit wurden ebenso trainiert wie die Trainingsschwerpunkte Technik und Taktik. Bei diversen Trainingsspielen und einem Vorbereitungsturnier, konnte die Mannschaft, welche mit grossem Einsatz trainierte, dies auch in die Praxis umsetzen. Am 15. August 2009 war das erste Meisterschaftsspiel beim späteren Herbstmeister Walenstadt. Nach der Startniederlage war uns klar, dass ohne die Hilfe „unserer U13-Spieler“, der Ligaerhalt kaum zu schaffen war. Dank der guten Zusammenarbeit mit dem U13 Team Graubünden, konnte die Meisterschaft aber schlussendlich auf dem guten fünften Rang abgeschlossen werden.

Während den Wintermonaten wurde weiter dreimal in der Woche in der Halle und auf Kunstrasen trainiert. Ende Februar fand in Tenero unser traditionelles Trainingslager statt. Mit grosser Freude und Einsatz wurde während fünf Tagen intensiv trainiert. Die Vorgabe war klar, im Frühling möchten wir auf die Unterstützung aus dem U13-Team verzichten können und die jungen Spieler alleine in der D-Elite spielen lassen, damit sie die entsprechende Erfahrung auf der höchsten D-Junioren Stufe sammeln können.

Mit 12 Spielern im Kader nahmen wir die Frühlingsmeisterschaft in Angriff, denn zwei weitere Spieler des D-Teams Surselva hatten den Sprung in das U13-Team von Salvatore Cilurzo geschafft. Im ersten Spiel zeigte sich dann, dass wir zu einer Mannschaft zusammengewachsen waren. Der klare Startsieg gegen Trübbach gab der Mannschaft Sicherheit und Zuversicht für die Rückrunde. Mit zum Teil hervorragen-

den Mannschaftsleistungen konnten wir die Frühlingsrunde wiederum auf dem fünften Schlussrang abschliessen.

Als sehr positiven Aspekt der Saison 2009/10 möchte ich vor allem die sehr gute Kameradschaft und die tolle Stimmung, die im Team Surselva herrschte, erwähnen.

Im Speziellen möchte ich mich bei meinen Torhüter- und Assistenztrainern Edvin, Linus, Maurus, Duri und unserem unermüdlichen Koordinator Pius, für ihren Einsatz zu Gunsten des Teams und der Nachwuchsförderung in der Surselva (Bündner Fussballverband) herzlich bedanken.

(Bericht: Arpagaus Enrico, Trainer BFV D-Team Surselva)

Team Graubünden U12

Die beiden Trainer Kurt Dietrich (Ems) und Roman Caviezel (Thusis) haben eine sehr erfolgreiche D-Elite Meisterschaft mit dem Team Graubünden U12 absolviert. Die Mannschaft bestand ausschliesslich aus Spielern mit Jahrgang 1998. Die Meisterschaft wurde auf dem 2. Schlussrang beendet und dies mit einer Mannschaft, welche ein Jahr jünger war als ihre Konkurrenz. Das Kader hatte 14 Spieler, davon zwei Mädchen, welche auch dem OFV Kader angehören. Die Spieler des Team Graubünden U12 machten auch über die Kantonsgrenze auf sich aufmerksam in nationalen und internationalen Turnieren. Die zwei Spieler Gion Fadri Chande (FC Thusis/Cazis) und Tino Dietrich (FC Ems) konnten nach Ende der Meisterschaft bereits den Schritt zum Spitzenclub FC St Gallen (U13) machen und auch dort zu Leistungsträgern werden. Die Mannschaft ist gut vorbereitet um den nächsten Schritt Richtung Team Graubünden U13 (Talentcup) zu machen.

(Bericht: Caviezel Roman, Assistenztrainer Team Graubünden U12)

Team Graubünden U13

Die jungen Spieler mit dem Jahrgang '97 des Teams Graubünden U13 haben in der Herbstrunde 2009 den dritten Platz der Meisterschaft (Talentcup) erreicht. Eine zu Beginn undenkbare Leistung! Im zweiten Teil der Meisterschaft, im Frühling 2010, kamen sechs neue Spieler aus dem Sarganserland in das Team Graubünden U13. Zum ersten Mal in der Erfolgsgeschichte des Teams, gelang es der Mannschaft in der Frühlingsrunde 2010 den Talentcup des OFV zu gewinnen. Eine hervorragende Leistung, welche sowohl für den Trainer, dessen Spieler und deren Eltern als auch für den ganzen Verband von grosser Bedeutung bleibt. Durch diese gute Leistung motiviert, gewann die Mannschaft zum zweiten Mal, wie im letzten Jahr, die in Winterthur stattgefundene Qualifikation des DHL Freight Cup 2010, welcher das grösste Schweizer Nachwuchsturnier in der Schweiz, im Spitzenfussball ist. Dadurch war die Mannschaft von Salvatore Cilurzo für das Finalturnier qualifiziert. Leider fiel das Finalturnier wegen schlechter Witterung ins „Wasser". Sehr schade für die motivierten U13-Spieler, da sie im Finalturnier in der Gruppe mit Bayern München und Bayer Leverkusen eingeteilt waren. Auch für das Finale des Cordial Cups Kitzbühel (A) qualifizierte sich die Mannschaft und nahm auch bei der Mini WM in Vinschgau (Südtirol) teil. Auf die von uns erreichten Ergebnisse kann und soll man stolz sein. Die Spieler der Mannschaft des Teams Graubünden U13 haben einen wichtigen Beitrag in der Erfolgsgeschichte des Bündner Fussballverbandes geleistet.

1.	**Team Graubünden**	**22 Punkte**
2.	**FC Red-Star ZH**	**19 Punkte**
3.	**Grasshopper Club Zürich**	**18 Punkte**
4.	**FC St. Gallen**	**17 Punkte**
5	**Team Liechtenstein**	**14 Punkte**
6.	**FC Rapperswil-Jona**	**14 Punkte**
7.	**Team Glarnerland**	**12 Punkte**
8.	**SC YF Juventus**	**5 Punkte**
9.	**Team-Appenzellerland**	**4 Punkte**
10.	**FC Will 1900**	**4 Punkte**

(Bericht: Salvatore Cilurzo, Trainer Team Graubünden U13)

Team Südostschweiz U14

Die beiden Teams Südostschweiz U14 und U15 des Bündner Fussballverbandes waren zum erstenmal in der Geschichte des Bündnerfussballs in der **„Hammergruppe", Super League der Junioren im Schweizer Fussball** mit den Schweizer Topteams (FC Basel, FC Zürich, GCZ, FC St Gallen, Team Ticino, FC Winterthur etc.) eingeteilt. Dies kam zustande, weil die letztjährige U14-Mannschaft mit dem 3.Tabellenplatz (Gruppe 3 Spitzenfussball) in der Meisterschaft dies ermöglicht hat. Das Team Südostschweiz U14 hat eine sehr schwierige, aber auch sehr lehrreiche Saison erlebt. Nach anfänglich grossen Problemen im Staff als auch in der Mannschaft, konnte sich das Team bis Saisonende enorm steigern und ging im letzten Meisterschaftsspiel gegen den *hohen Favoriten FC Zürich (U14*) sogar als Sieger mit 3:2 vom Platz an der Ringstrasse in Chur. Dies war noch keinem Team des Bündner Fussballverbandes bis anhin gelungen. Dieser Überraschungssieg strahlte bis zu den Grossclubs im Schweizer Fussball, bei den Junioren, welche immer mehr auf die gute Bündner Nachwuchsförderung aufmerksam werden.

(Bericht: Nicola Carroccia, Trainer Team Südostschweiz U14)

Team Südostschweiz U15

Halbjahresbericht 2009/2010 Vorrunde

Gross war die Freude, als bekannt gegeben wurde, dass wir in der neuen Saison in die Gruppe 3 eingeteilt wurden. Eine echte Hammergruppe. Gegen Mannschaften wie FC Basel, FC Zürich GC oder FC St. Gallen um Meisterschaftspunkte zu spielen. So wurde dann am 20. Juli 2009, nach dem Leitfaden des SFV (Training in der Preformation) mit dem Training begonnen. Nach 5 Wochen Vorbereitung und 6 Testspielen war es dann so weit. Wir (Co-Trainer R. Tinner und ich) stellten uns vorab die Frage, haben wir überhaupt eine Chance in dieser Gruppe mitzuhalten oder nicht. Aber bereits im ersten Meisterschaftsspiel in Wil sollte diese Frage als unbegründet erscheinen. In einem sehr guten Spiel, mit einigem Pech oder Unvermögen, wurde in der Nachspielzeit der Sieg vergeben. Michi Scherrer fiel bereits in diesem Spiel mit einem Schlüsselbeinbruch für die folgenden 7 Wochen aus. Eine Woche später erfolgte bereits der zweite Punktgewinn, und dies gegen einen nicht geringeren Gegner als GC. Mit 0:2 lagen wir in Rückstand, doch mit guter Moral wurde noch ein 2:2 herausgespielt. Dann erfolgte eine längere Durststrecke, man verlor 4 mal hintereinander bevor wieder Unentschieden gespielt wurde. Die beiden letzten Spiele gegen den FCZ und FC Basel wurden dann wieder verloren.

Fazit der Vorrunde: Ausser vielleicht gegen den FC Luzern und FC Zürich konnte man mit den anderen Mannschaften mithalten. Ja, man konnte sogar zum Teil die Gegner dominieren. Sei es spielerisch oder auch etwa im kämpferischen Bereich. Dass letztendlich nur 3 Punkte zu Buche standen, ist dem Umstand zuzuschreiben, dass wir die vielen Torchancen nicht genutzt haben und zu wenig kaltblütig vor dem Tor agierten. In diesem Bereich waren uns die meisten Gegner überlegen. Aus einer halben Chance wurde bereits ein Tor erzielt. Und schlussendlich konnten nicht zwei Spiele hintereinander mit der gleichen Aufstellung gespielt werden. Langfristige Verletzungen (M. Scherrer, N. Gruber und R. Broder) trugen auch einen Teil bei, sind diese 3 Spieler doch echte Teamstützen, und nicht so leicht zu ersetzen.

Wichtig erscheint uns jedoch die Ausbildung jedes einzelnen Spielers. Vor allem im technischen und physischen Bereich wurde viel gearbeitet. Auch das Taktische und Mentale nicht zu vergessen. Die Jungs haben innerhalb dieser Vorrunde einen großen Schritt vorwärts gemacht. Dies nicht zuletzt, da nach der Philosophie des SFV gearbeitet wurde.

Dass es auch in unseren Regionen gute Fußballer gibt, beweist die Tatsache, dass z.B. Sivalingam R. in die Auswahl unter den 30 besten U-15 Spieler der Schweiz für die Nominierung in die U-15 Nationalmannschaft geschafft hatte. Schlussendlich reichte es nicht ganz. Vielleicht auch wegen fehlender Connection. Team Südostschweiz ist nicht vergleichbar mit FC Basel, FCZ usw. Dann wurde Grasshopper Club Zürich auf De Luca F. und Casale G. aufmerksam, und beide Spieler verließen uns ende Vorrunde Richtung Zürich. Auch andere Vereine, wie der FC St. Gallen zeigen großes Interesse an mehreren Spielern, im Hinblick für ihre U-16 Mannschaften, für die neue Saison.

Halbjahresbericht 2009/2010 Rückrunde

Bereits am 11. Januar 2010, nach 3 ½ Wochen Pause, begann wieder das Training, und zwar intensiv nach dem "Leitfaden in der Preformation" des SVF. Das ganze wurde dann noch mit Krafttrainings im Riva-Fitness-Center in Walenstadt erweitert. Vom 24. – 28. Februar 2010 haben wir das Trainingslager in Cervia (Adria) durchgeführt. Wieder zurück vom Trainingslager stand bereits 2 Wochen später der erste Prüfstein an, die zweite Hauptrunde zur Qualifikation für den NIKE-Cup-Final in Basel. Mit dem FC Luzern wurde uns ein schwerer Gegner zugelost, und das Spiel wurde dann diskussionslos verloren. Nach 10 Wochen intensiven Trainings, 1 Trainingslager und 9 Vorbereitungsspielen zeigte das U-15 Team, dass es bereit war für das erste Meisterschaftsspiel gegen den FC Wil. Das Spiel wurde dann nach hartem Kampf mit 1:0 gewonnen. Schon eine Woche später dann ein weiterer Höhepunkt: 1:0 Sieg in Niederhasli gegen GC. Leider folgten resultatmässig einige Rückschläge. Obwohl auch in der Rückrunde mit den Gegnern mitgehalten werden konnte, resultierte nur noch ein Sieg gegen das Team Sopraceneri und ein Unentschieden in St.Gallen. Die letzten 2 Spiele gingen dann auch verloren. In Locarno gegen das Team Sopraceneri, nach einer 3:1 und 4:2 Führung, mit 4:5, und in Chur gegen den FC Zürich mit 0:6. Diese 2 letzten Spiele könnte man auch unter die Rubrik "Wie Flasche leer" einordnen. Vor allem mental schienen die Jungs augelaugt zu sein. Dies ist auch nicht verwunderlich, standen in der Rückrunde eigentlich nur noch 14 Spieler zur Verfügung. Es verliessen uns Sivalingam R., zum FC St. Gallen, Mahmuljin J. und Cavigelli S., zurück zu ihren Heimatvereinen, bei nur einem Zuzug, Mario Pescio.In der Rückrunde wurden 10 Punkte eingefahren, was bei so einem dünnen Kader als sehr positiv zu betrachten ist. Somit resultierte der zweitletzte Schlussrang mit 13 Punkten. Bei etwas mehr Wettkampfglück wäre in dieser Hammergruppe (FCZ; FC Basel, GC, FC Luzern usw.) sogar ein Mittelfeldplatz dringelegen. Auch in der Rückrunde mussten wir uns spielerisch vor keinem Gegener verstecken.

1.	FC Basel 1893	45
2.	FC Zürich	44
3.	FC Luzern	40
4.	Team Ticino-Mendrisiotto	27
5.	Grasshopper Club Zürich	25
6.	FC Winterthur	20
7.	FC Wil 1900	17
8.	FC St. Gallen	17
9.	Team Südostschweiz	13
10.	Team Ticino-Sopraceneri	11

Vom 21. – 24. Mai 2010 haben wir am CORDIAL-Cup in Kitzbühel (A) teilgenommen. An diesem Turnier nahmen Mannschaften wie Bayern München (17. Rang), Dynamo Kiew, Red Bull Salzburg (Sieger), Luton Town FC (2. Rang), FC Sochaux usw. teil. Von 40 Mannschaften wurde der 21. Rang erspielt. Ein wirklich einmaliges Erlebnis, dieses Turnier. Ein weiteres Turnier dann vom 3. – 6. Juni 2010 in Salzburg. Als Team Südostschweiz durften wir den Kanton Graubünden im Rahmen des **ARGE ALP Turniers** vertreten. Hier mussten wir uns schliesslich **nur im Final**, nach einem hartumkämpften Spiel, der Auswahl von Vorarlberg knapp mit 1:2 geschlagen geben. Und als Abschluss das Quali-Turnier für die Teilnahme am Finalturnier des DHL-Freight-Cup in Winterthur. Hier wurde das Finalspiel gegen SC YF-Juventus mit 0:2 verloren, so dass unser Team leider nicht am Finalturnier mit Mannschaften wie Borussia Dortmund, Bayern München usw. teilnehmen konnte. Highlight aus Sicht der Spieler waren sicher die Teilnahme an der Meisterschaft mit den schweizerischen Grossclubs, das Trainingslager in Cervia, das Turnier um den CORDIAL-Cup in Kitzbühel, sowie das ARGE-ALP Turnier in Salzburg.

Aus Sicht von uns Trainern haben wir die Ziele voll erfüllt und die Weiterentwicklung der Spieler mit den Transfers in die U-16 Mannschaften von FC St. Gallen (Florin M., Gruber N. Machado R., Scherrer M., Senn M., Tinner S., Sivalingam R.) Team Liechtenstein (Bundi S., Cacic M., Conrad G., Gringer J., Wood D., Pescio M.) GC U-15 (Broder R.), abgeschlossen.

Bericht: Claudio Tormenti, Trainer Team Südostschweiz U15

Schiedsrichterwesen

Patric Collet

Grosseinsatz der Schiedsrichter am Cordial Cup

Zum ersten Mal in der Geschichte des BFV wurde der Cordial Cup durchgeführt. Für dieses Qualifikationsturnier in Domat/Ems mit mehr als 30 Mannschaften brauchte es natürlich ein Grossaufgebot an Schiedsrichtern. Im Namen des BFV möchte ich allen beteiligten Schiedsrichtern meinen herzlichen Dank aussprechen und bereits jetzt darauf aufmerksam machen, dass das Turnier auch wieder im nächsten Jahr stattfinden wird.

Ein schönes Erlebnis für zwei Spielleiter aus Graubünden war die Leitung der Finalspiele des Cordial-Cups in Kitzbühl. Belohnt wurde die gute Leistung mit der Leitung des eigentlichen Finalspieles der U15 zwischen Redbull Salzburg aus Österreich und dem FC Luton Town aus England, welches vor rund 3'000 Zuschauern mit einem verdienten Sieg der Österreicher endete.

Verbandsspiele des BFV

Auch dieses Jahr wurden alle Spiele der U12 – in der Meisterschaft der D-Elitejunioren – durch Verbandsschiedsrichter geleitet. Ebenfalls standen offizielle Schiedsrichter beim Talentcup der U13 im Einsatz. Den entsprechenden Spielleitern möchte ich ebenfalls im Nahmen des BFV ein herzliches Dankeschön entrichten. Die Junioren sowie auch die Trainer der entsprechenden Mannschaften sind für den grossen und immer überzeugenden Einsatz dankbar.

Bündner Cupfinal

Das Spiel der Spiele im Kanton wurde dieses Jahr von Thomas Baptista (FC Thusis-Cazis) geleitet. Ihm und seinen beiden Assistenten dankt der BFV für die tadellose Leistung.

Leider fanden nur wenige Schiedsrichter-Kollegen den Weg nach Chur zum traditionellen Cupfinal-Apéro. Ich hoffe, dass nächstes Jahr mehr Schiedsrichter der Einladung des BFV folgen.

Mutationen

Auch dieses Jahr gab es einige Veränderungen in der Gilde der Bündner Schiedsrichtergruppe. Leider haben sich auch dieses Jahr einige Kollegen dazu entschlossen, die Fussballschuhe an den Nagel zu hängen. Ihnen möchte ich herzlich für die geleisteten Dienste für den Fussball danken und ich wünsche Ihnen auf ihrem weiteren Weg alles Gute.

Erfreulich ist, dass wir uns über 6 neue Schiri-Kollegen freuen dürfen. Ihnen wünschen ich im Namen aller Kollegen viel Spass und Genugtuung bei ihrem neuen Hobby.

Die Schiedsrichter Trainingsgruppe Graubünden zählt momentan total 58 Schiedsrichter. Der Schiedsrichter Trainingsgruppe Graubünden möchte ich ebenfalls meinen Dank für die immer gute Zusammenarbeit aussprechen und wünsche allen Schiedsrichtern gute, faire und attraktive Spiele.

Ehrungen

Ich freue mich, dass wir dieses Jahr Gil Martins vom FC Bonaduz für seine 20-jährige Tätigkeit als Schiedsrichter gratulieren und ehren dürfen.

Die ganze Schiedsrichter-Gilde wünscht Gil weiterhin viel Freude bei der Ausübung seines Hobbys.

Beförderungen

Es freut mich, dass einige Kollegen im vergangenen Jahr eine Beförderung zugesprochen erhielten haben. Es sind dies:

2. Liga Promotionsgruppe

- Gallo Alessandro, Chur 97

4. Liga

- Ayhan Muharem, CB Laax
- Crameri Fabio, Valposchiavo Calcio
- De Almeida Teixo Paulo Jorge, FC Vals
- Pinto Rui Miguel, FC Lusitanos de Samedan

5. Liga

- Djakovic Stjepan, FC Croatia 92 Chur
- Guedes Pinto José Carlos, SC Lusos Chur
- Sax Pascal, US Schluein Ilanz
- Stoisser Dino, FC Ems

Den Kollegen gratuliere ich im Namen des BFV herzlich zur Beförderung und wünsche ihnen viel Erfolg bei den neuen Herausforderungen.

Sponsoring

Reto Gruber

Unser Leitgedanke, den wir beim Aufbau des Nachwuchsprojektes definiert haben: „Jeder begabte Junior hat Anspruch optimal gefördert zu werden“ soll weiter leben.

Mit der austretenden U15 dürfen wir die Arbeit des BFV und seinen IG-Vereinen als sehr positiv bewerten. Die Junioren konnten alle an gute Plätze vermittelt werden.

Nur dank der Unterstützung von unseren Sponsoren, Gönnern und Helfern ist es möglich, das Nachwuchsprojekt des Bündner Fussballverbandes aufrecht zu erhalten und den Leitgedanken weiter leben zu lassen, sowie unserer Jugend eine interessante sportliche Plattform zu bieten.

Ein weiterer wichtiger Baustein ist die gute Zusammenarbeit mit den IG-Vereinen, damit der Junior in seiner Stärkeklasse gefördert werden kann. Die Zusammenarbeit mit den IG Vereinen fruchtet sehr gut. Die Zusammenarbeit mit Chur und Landquart-Herrschaft muss verbessert und intensiviert werden. Der Aufbau der Sportschule Chur ist ein wichtiges Element, damit unsere Junioren im Kanton profitieren können.

Team Surselva

Bündner Fussballverband
Federazione calcio grigione
Associaziun ballapei grischuna
Mitglied des SFV

BFV
FCG
ABG

Um das NFP des BFV finanzieren und den Spielbetrieb sicherzustellen zu können, braucht es die wohlwollende Unterstützung unserer Sponsoren, Gönner und des Kantons, denen hier ein herzliches Danke gewidmet sei.

GKB FUSSBALLCUP

Mit der GKB konnte mit dem `GKB FUSSBALLCUP Final ein sehr guter Event in Domat/Ems aufgezogen werden und die Zusammenarbeit mit den Verantwortlichen der GKB konnte weiter gestärkt werden. Den Verantwortlichen der GKB ein ganz grosser Dank für Ihre grosse Unterstützung. Der Vertrag mit der GKB wird im Jahre 2010 neu verhandelt. Wir hoffen dabei auf weitere wohlwollende Unterstützung.

Mit der REPOWER konnte der Vertrag um weitere 3 Jahre verlängert und ausgeweitet werden. Ebenfalls wurde der im 2009 ins Leben gerufene Fairnesscup weitergeführt, indem bei bestimmtem Heimspielen der U14/U15 der fairste Spieler ausgezeichnet wird. Herzlichen Dank an die Verantwortlichen der REPOWER. Die Zusammenarbeit mit den Verantwortlichen der REPOWER funktioniert sehr gut. Mit der Änderung des Corporate Identity der REPOWER wurden auch alle Tenues der Mannschaften ersetzt. REPOWER hat sich richtig ins Zeug gelegt und uns beispiellos unterstützt.

Der Kanton Graubünden unterstützt unser NWP ebenfalls sehr wohlwollend und finanziert Projekte wie die ARGE ALP, wo das Team Südostschweiz den 2. Rang erringen konnte und den Kanton Graubünden ins richtige sportliche Licht rücken konnte. An dieser Stelle den Verantwortlichen ein herzliches Dankeschön.

Mit der Firma Sportplausch Märt Wider Au konnte ein Teamsportspezialist als Ausrüster gewonnen werden nach dem Rückzug von Manor mit Puma. Die Teams werden neu mit Adidas ausgerüstet. Wir denken dass wir mit der Bindung über 4 Jahre eine gute Wahl getroffen haben. Der Zusammenschluss mit Sport Wider stimmt uns positiv. Wir danken den Verantwortlichen herzlich.

Helsana konnte in der vergangen Saison einige Kunden aus den Reihen des BFV gewinnen und ist positiv gestimmt auf die Zusammenarbeit mit uns. Erfreulicherweise unterstützt uns die Helsana nicht nur mit Geld, sondern legt auch aktiv Hand an bei Projekten. Besten Dank.

Ebenfalls bedanken möchten wir uns bei der Garage Dosch in Chur, die uns mit ihrem Engagement tatkräftig bei unseren Transporten unterstützt. Ohne die Möglichkeit auf diese Transporte zurückzugreifen, wäre ein Spielbetrieb nicht denkbar. Den Verantwortlichen der Grand Garage Dosch gebührt ein grosses und herzliches Dankeschön. Leider zieht sich Dosch als Co-Sponsor zurück und der BFV muss für die Mannschaften der U12 und U13 nach anderen Transportmöglichkeiten Ausschau halten.

Ebenfalls positiv erwähnen möchte ich den Ziischtigklub mit Walter Roth als Präsidenten, der uns in Transporten und als Gönner speziell unterstützt und unserer Jugend wohlwollend gesinnt ist.

Nicht vergessen möchte ich aber unsere Gönner, die uns sehr treu sind und uns wohlwollend unterstützen. Die wichtigen Beiträge unserer treuen Gönner wie die TEM AG, der BP Oil, dem Kieswerk Calanda, Edy Toscano, der Regodruck alle in Chur und Hamilton Bonaduz AG in Bonaduz, der Helipool Europe Paspels, der Hochschule für Tourismus in Samedan möchte ich im Namen unserer Junioren herzlich verdanken.

CORDIALCUP
JUNIOR SOCCER LEAGUE

Im Jahre 2010 hat der Bündner Fussballverband den Cordialcup als Qualifikationsturnier austragen dürfen. Das Turnier ist ein wichtiger Bestandteil unsere Einnahmenseite. An diesem Turnier konnte mit dem Projekt Wunderlampe ein Fussballspiel mit Bewohnern des Heims Giuvaulta Rothenbrunnen und unserer U15 ausgetragen werden. Die Wunderlampe tritt als Sozialpartner des BFV auf. Das Qualifikationsturnier wird im Jahre 2011 ebenfalls durch den BFV als Repower Junior Cup, Qualifikationsturnier zum Cordialcup durchgeführt.

Hauptsponsor

Graubündner Kantonalbank

REPOWER

Sponsoren

graubünden SPORT

SWISSLOS

SportPlauschMärt 9434 Au WIDER

adidas

Co-Sponsor

Helsana

Gönner

ZÜSCHTIGKLUB CHUR

TEM THERMIK ELEKTRONIK MECHANIK

HAMILTON THE MEASURE OF EXCELLENCE™

EDY TOSCANO ENGINEERING & CONSULTING

Urban AG Grafik DTP 3d-swiss

REGO Druck AG

Kieswerk Calanda AG

Connecting Helicopters HELIPOOL Europe

Weiter mit Bildung.

RIVA FITNESS CENTER

bp

Implenia

Sozialpartner

wunderlampe

Bündner Cup

Am Bündner Cup 2009/2010 nahmen 23 Mannschaften teil.

1. Runde			
1	CB Sursees	AC San Vittore	3 : 0
2	CB Trun/Rabius	FC Untervaz	2 : 8
3	CB Lumnezia	Sport Club Luso Chur	0 : 1
4	Uniun sportiva Danis-Tavanasa	US Schluein Ilanz	1 : 5
5	CB Laax	CB Scuol	8 : 2
6	FC Celerina	FC Davos	1 : 2
7	FC Lenzerheide Valbella	FC Bonaduz	4 : 6
8	US Rueun	Sport Club Rorè Roveredo	2 : 3

2. Runde; Sonntag, 26. Juli 2009			
9	US Schluein Ilanz	FC Lusitanos de Samedan	6 : 1
10	CB Surses	Chur 97 a	1 : 6
11	FC Davos	SC Luso Chur	4 : 0
12	FC Untervaz	FC Ems	2 : 3
13	CB Laax	SD Mladost	3 : 0 F
14	FC Lenzerheide Valbella	FC Thusis/Cazis	0 : 4
15	Sport Club Rorè Roveredo	Valposchiavo Calcio	2 : 3

3. Runde (Viertelfinal); Sonntag, 2. August 2009			
16	Val Poschiavo Calcio	FC Thusis - Cazis	1 : 3
17	CB Laax	Chur 97 a	0 : 9
18	US Schluein Ilanz	FC Landquart-Herrschaft	3 : 1
19	FC Davos	FC Ems	0 : 1

Halbfinal			
20	FC Ems	FC Thusis - Cazis	4 : 0
21	US Schluein - Ilanz	FC Chur97 a	1 : 8

Final			
22	FC Ems	Chur 97 a	5 : 0

GKB FUSSBALLCUP

Rund 700 begeisterte Mädchen und Buben haben am Wochenende vom 5./6. Juni 2010 auf dem Sportplatz Vial in Ems am GKB FUSSBALLCUP WEEKEND teilgenommen und den Bündnermeistertitel in den Kategorien Fussballschule, F-Junioren und E-Junioren erkoren. In der Kategorie Fussballschule konnte sich Chur 97 im Finale gegen die Junioren des FC Ems durchsetzten. Den dritten Platz konnte sich Celerina im Spiel um Platz 3 und 4 gegen den FC Thusis/Cazis sichern.

Auch in der Kategorie der E-Junioren konnten sich die Junioren des FC Thusis/Cazis nicht über einen Podestplatz freuen. Sie verloren im Spiel um Platz 3 und 4 gegen den FC Davos. Gewonnen wurde die Kategorie ebenfalls von den Junioren von Chur 97 welche sich im Elfmeterschiessen gegen den FC Ems durchsetzten konnten.

Am Sonntag traten die F-Junioren bei herrlichstem Wetter zu ihren Spielen an. Nebst den spannenden Spielen konnten sich die Zuschauer und Spieler zudem Autogramme vom Freeskier und Bündner Newcomer des Jahres 2010, Elias Ambühl, ergattern und an einem Wettbewerb teilnehmen. Den Sieg in der Kategorie der F-Junioren konnten sich die Junioren des FC Landquart-Herrschaft im Finale nach Elfmeterschiessen gegen den FC Celerina sichern. Ebenfalls im Elfmeterschiessen wurden das Spiel um Platz 3 und 4 entschieden, als drittplaziertes Team konnte sich der FC Ems feiern lassen.

Der GKB FUSSBALLCUP 2009/10 konnte mit einem tollen Fussballfest in Ems abgeschlossen werden. Es geht der Dank an den organisierenden FC Ems und an den Bündner Fussballverband als Schirmherr dieses Anlasses , sowie an den Hauptsponsor, die Graubündner Kantonalbank. So freuen wir uns bereits auf die Ausführung 2010/11.

GKB FUSSBALLCUP

Cordial Cup

Bei guten äusseren Bedingungen fand am Wochenende vom 27./28. März 2010 in Domat/Ems auf der Sportanlage Vial das Schweizer Qualifikationsturnier für den Cordial Cup in der Kategorie U 11 und U 13 statt. Der Cordial Cup ist das grösste und wohl schönste Juniorenturnier in Europa. Die Sieger des Schweizer Qualifikationsturniers durften am Finalturnier, welches vom 21. bis 24. Mai 2010 in den Kitzbüheler Alpen stattfand, teilnehmen.

Unter dem Motto „Klein gegen Gross" spielten am Cordial Cup die vermeintlich kleinen, einheimischen Vereine wie Chur97, CB Trun/Rabius, FC Ems, FC Thusis/Cazis, US Schluein/Ilanz, CB Laax, Valposchiavo Calcio, FC Landquart-Herrschaft und FC Bonaduz gegen grosse Clubmannschaften wie Grasshoppers Club Zürich oder den FC Zürich. An beiden Tagen konnten die Besucher auf dem Sportplatz Vial Juniorenfussball auf Spitzenniveau bestaunen. Als Überraschungsgast zu Besuch war am Sonntag der Mittelfeldspieler und Goalgetter vom FC St. Gallen, Moreno Costanzo. Auch er konnte sich vom Talent der Junioren überzeugen und stand während zwei Stunden für Erinnerungsfotos zur Verfügung.

Gewonnen wurde das Turnier in der Kategorie U 11 von den Junioren des Grasshopper Clubs Zürich, welche sich im Finale gegen den FC Zürich mit 4 - 1 durchsetzen konnten. Auch im Finale der Kategorie U 13 lautete die Finalpaarung Grasshopper Club Zürich gegen FC Zürich. In einem spannenden Spiel konnten sich die Junioren des Grasshopper Clubs Zürich im Elfmeterschiessen mit 4 – 2 durchsetzen.

Am Sonntagmittag fand zudem, dank Unterstützung der Stiftung Wunderlampe, ein Freundschaftsspiel zwischen Kindern aus dem Zentrum für Sonderpädagogik Giuvaulta, Rothenbrunnen, und dem Aushängeschild des Bündner Fussballverbandes, dem U-15 Team Südostschweiz, statt. Alle beteiligten Kinder hatten sichtlich Spass am Spiel und bekamen vom Organisator des Cordial Cups, Hans Grübler, eine Medaille und einen Cordial-Ball als Erinnerung geschenkt.

Der Vorstand des Bündner Fussballverbandes freut sich bereits auf die nächste Austragung des Cup's, der dank neuem Sponsor Repower Junior Cup heissen wird.

Rangliste U 11:

1. Grasshopper Club Zürich, 2. FC Zürich, 3. FC Ems, 4. Chur 97, 5. Zug 94 - Team Zugerland, 6. FC Gossau, 7. US Schluein/Ilanz, 8. FC Landquart-Herrschaft, 9. FC Thusis/Cazis, 10. FC Sirnach, 11. FC Widnau, 12. FC Buchs, 13. FC Altstätten, 14. CB Trun/Rabius, 15. Valposchiavo Calcio, 16. CB Laax

Rangliste U13:

1. Grasshopper Club Zürich, 2. FC Zürich, 3. FC Will, 4. Zug 94 – Team Zugerland, 5. U12 Team Graubünden, 6. Stpkt. Kantonalfussball SG, 7. U13 Team Graubünden, 8. FC Bülach, 9. Grandinani Allievi Moesa, 10. FC Gossau, 11. FC Ems, 12. Team Surselva, 13. FC Thusis/Cazis, 14. Chur97, 15. FC Bonaduz, 16. FC Landquart-Herrschaft

Finanzen / Jahresrechnung 2009/2010

Patricia Hartmann

Erfolgsrechnung

	Erfolgsrechnung Saison 2009/10		Budget Saison 2009/10	
	Aufwand	**Ertrag**	**Aufwand**	**Ertrag**
Spielbetrieb	*121'571.25*		*145'000.00*	
Teams U-14/U-15	28'387.55		46'000.00	
Teams U-19/U-21	6'000.00		6'000.00	
JG-Mannschaften	48'167.90		56'000.00	
Plätze-/Hallenmieten	37'386.00		36'000.00	
Diverser Aufwand	1'629.80		1'000.00	
Anlässe	*17'069.55*	*16'834.95*	*16'500.00*	
GKB-Cup	10'805.35		8'500.00	
Arge-Alp-Turnier	3'384.00		4'000.00	
Bündner-Cup	176.30		1'000.00	
Delegiertenversammlung	2'703.90		3'000.00	
Cordial-Cup		16'834.95		0.00
Beiträge, Abgaben	*3'547.00*		*6'000.00*	
Beiträge an Verbände/Vereine	3'547.00		6'000.00	
Material	*43'698.45*		*30'440.00*	
Ausrüstung, Materialeinkauf	42'258.45		29'000.00	
Materialdepot Miete	1'440.00		1'440.00	
Personalaufwand	*153'671.15*		*149'400.00*	
Entschädigung Trainer/Betreuer	111'404.00		102'400.00	
Vorstand/Administration	37'000.00		41'000.00	
Sozialleistungen	5'267.15		6'000.00	
Allgemeiner Aufwand	*15'920.30*		*18'600.00*	
Porti, Telefon, EDV	5'040.60		5'000.00	
Büromaterial	2'231.60		2'800.00	
Versicherungen	218.25		200.00	
Post-, Bankspesen	470.55		600.00	
Büromiete Geschäftsstelle	600.00			
Spesen, Div. Aufwand	3'018.80		10'000.00	
Debitorenverluste	4'340.50			
Übertrag	355‘477.70	16‘834.95	365‘940.00	0.00

	Erfolgsrechnung Saison 2009/10		Budget Saison 2009/10	
	Aufwand	**Ertrag**	**Aufwand**	**Ertrag**
Hertrag	355‘477.70	16‘834.95	365‘940.00	0.00
Beiträge		*241'260.00*		*255'500.00*
Vereine		19'036.00		19'000.00
Junioren		66'920.00		61'000.00
Ausbildungsbeiträge SFV		30'000.00		33'000.00
Ausbildungsbeiträge OFV		1'400.00		1'500.00
J+S Förderungsbeitrag		5'110.00		6'000.00
Förderbeitrag Kt. GR (U14/U15)		0.00		5'000.00
Sport-/Toto-Beitrag Kt. St. Gallen		32'000.00		40'000.00
Pauschalbeitrag Sport-Fonds GR		82'000.00		90'000.00
Diverse Beiträge		4'794.00		
Sponsoren, Gönner		*108'568.00*		*118'000.00*
Sponsorenbeiträge		103'000.00		103'000.00
Gönnerbeiträge, Spenden		5'568.00		15'000.00
Diverse Einnahmen		*2'858.80*		*600.00*
Zinsertrag		140.80		100.00
WM-Toto		2'718.00		0.00
Diverse Einnahmen		0.00		500.00
Total Aufwand/Ertrag	355'477.70	369'521.75	365'940.00	374'100.00
Reingewinn	**14'044.05**		**8'160.00**	
Total	**369'521.75**	**369'521.75**	**374'100.00**	**374'100.00**

Bilanz per 30. Juni 2010

	Bilanz per 30.6.2010		Bilanz per 30.6.2009	
	Aktiven	**Passiven**	**Aktiven**	**Passiven**
Flüssige Mittel	*52'492.90*		*24'003.20*	
Kassa	174.00		581.65	
Post	1'636.75		2'195.50	
GKB Betriebskonto	48'554.60		18'981.55	
GKB Sparkonto	2'127.55		2'244.50	
Forderungen	*82'752.80*		*30'017.60*	
Debitoren	12'232.00		28'481.00	
Wertberichtigungen (Delkredere)	-2'000.00		0.00	
Verrechnungssteuer	33.80		36.60	
Transitorische Aktiven	72'487.00		1'500.00	
Warenvorrat	*31.00*		*31.00*	
Mobilien/Material/Gutscheine	31.00		31.00	
Fremdkapital		*105'133.10*		*37'952.25*
Kreditoren		86'859.10		27'316.25
Transitorische Passiven		18'274.00		10'636.00
Eigenkapital		*16'099.55*		*4'035.75*
Eigenkapital		16'099.55		4'035.75
Total	**135'276.70**	**121'232.65**	**54'051.80**	**41'988.00**
		14'044.05		**12'063.80**
Total	135'276.70	135'276.70	54'051.80	54'051.80
Eigenkapital		**30'143.60**		**16'099.55**

Bericht der Revisionsstelle
an die Generalversammlung des Bündner Fussballverbandes

Als Revisoren haben wir die Buchführung und die Jahresrechnung (mit einer Bilanzsumme von CHF 135‘276.70 und einem Gewinn von CHF 14‘044.05) des Bündner Fussballverbandes für das am 30. Juni 2010 abgeschlossene Geschäftsjahr 2009/2010 geprüft.

Für die Jahresrechnung ist der Vorstand verantwortlich, während unsere Aufgabe darin besteht, diese zu prüfen und zu beurteilen. Wir bestätigen, dass wir die gesetzlichen Anforderungen hinsichtlich Befähigung und Unabhängigkeit erfüllen.

Unsere Prüfung erfolgte nach den Grundsätzen des Berufsstandes, wonach eine Prüfung so zu planen und durchzuführen ist, dass wesentliche Fehlaussagen in der Jahresrechnung mit angemessener Sicherheit erkannt werden. Wir prüften die Posten und Angaben der Jahresrechnung auf Basis von Stichproben. Ferner beurteilten wir die Anwendung der Rechnungslegungsgrundsätze, die wesentlichen Bewertungsentscheide sowie die Darstellung der Jahresrechnung als Ganzes. Wir sind der Auffassung, dass unsere Prüfung eine ausreichende Grundlage für unser Urteil bildet.

Gemäss unserer Beurteilung entsprechen die Buchführung und die Jahresrechnung Gesetz und Statuten.

Wir empfehlen, die vorliegende Jahresrechnung zu genehmigen.

Domat/Ems, 6. September 2010

Tino Zanetti Giachen Caduff

Voranschlag 2010/2011

	Voranschlag Saison 2010/11		Erfolgsrechnung Saison 2009/10	
	Aufwand	**Ertrag**	**Aufwand**	**Ertrag**
Spielbetrieb	*95'600.00*		*121'571.25*	
Teams U-14/U-15	31'500.00		28'387.55	
Teams U-19/U-21	0.00		6'000.00	
JG-Mannschaften	26'100.00		48'167.90	
Plätze-/Hallenmieten	36'500.00		37'386.00	
Diverser Aufwand	1'500.00		1'629.80	
Anlässe	*19'000.00*	*22'000.00*	*17'069.55*	*16'834.95*
GKB-Cup	9'000.00		10'805.35	
Arge-Alp-Turnier	4'000.00		3'384.00	
Bündner-Cup	1'000.00		176.30	
Delegiertenversammlung	3'000.00		2'703.90	
Funktionärenanlass	2'000.00		0.00	
Churerfest		10'000.00		0.00
Cordial-Cup		12'000.00		16'834.95
Beiträge, Abgaben	*4'000.00*		*3'547.00*	
Beiträge an Verbände/Vereine	4'000.00		3'547.00	
Material	*41'940.00*		*43'698.45*	
Ausrüstung, Materialeinkauf	40'500.00		42'258.45	
Materialdepot Miete	1'440.00		1'440.00	
Personalaufwand	*150'600.00*		*153'671.15*	
Entschädigung Trainer/Betreuer	97'900.00		111'404.00	
Vorstand/Administration	45'700.00		37'000.00	
Sozialleistungen	7'000.00		5'267.15	
Allgemeiner Aufwand	*13'400.00*		*15'920.30*	
Porti, Telefon, EDV	5'000.00		5'040.60	
Büromaterial	2'500.00		2'231.60	
Versicherungen	200.00		218.25	
Post-, Bankspesen	500.00		470.55	
Büromiete Geschäftsstelle	1'200.00		600.00	
Spesen, Div. Aufwand	2'000.00		3'018.80	
Debitorenverluste	2'000.00		4'340.50	
Beiträge		*203'400.00*		*241'260.00*
Vereine		19'000.00		19'036.00
Junioren		52'000.00		66'920.00
Ausbildungsbeiträge SFV		30'000.00		30'000.00
Ausbildungsbeiträge OFV		1'400.00		1'400.00
J+S Förderungsbeitrag		5'000.00		5'110.00
Förderbeitrag Kt. GR (U14/U15)		0.00		0.00
Sport-/Toto-Beitrag Kt. St. Gallen		16'000.00		32'000.00
Pauschalbeitrag Sport-Fonds GR		80'000.00		82'000.00
Diverse Beiträge		0.00		4'794.00
Sponsoren, Gönner		*111'000.00*		*108'568.00*
Sponsorenbeiträge		103'000.00		103'000.00
Gönnerbeiträge, Spenden		8'000.00		5'568.00
Diverse Einnahmen		*600.00*		*2'858.80*
Zinsertrag		100.00		140.80
WM-Toto		0.00		2'718.00
Diverse Einnahmen		500.00		0.00
Total Aufwand/Ertrag	324'540.00	337'000.00	355'477.70	369'521.75
Reingewinn	**12'460.00**		**14'044.05**	
Total	**337'000.00**	**337'000.00**	**369'521.75**	**369'521.75**

Wichtige Daten 2011

REPOWER JUNIOR CUP (Qualifikationsturnier zum Cordial-Cup)

CORDIAL CUP
JUNIOR SOCCER LEAGUE

2./3. April 2011
Sportplatz Vial
Domat/Ems

REPOWER

GKB FUSSBALLCUP

GKB FUSSBALLCUP

Datum	F-Junioren	Fussballschule	E-Junioren
29.08.2010	Vella		
05.09.2010	Celerina		
12.09.2010		Celerina	
26.09.2010		Cazis	
03.10.2010	Laax/Trin		
17.10.2010	Bonaduz		
17.04.2011	Cazis		
01.05.2011	Surses/Tinizong		
15.05.2011	Schluein		
22.05.2011		Cazis	
04./05.06.2011	Domat/Ems (Finale)	Domat/Ems (Finale)	Domat/Ems (Finale)

Bündner-Cup-Final

13. Juni 2011 (Pfingstmontag)

Hauptsponsor

Graubündner Kantonalbank

Sponsoren

REPOWER

graubünden SPORT

SWISSLOS

SportPlauschMärt 9434 Au WIDER

adidas

Co-Sponsor

Helsana

Gönner

ZIISCHTIGKLUB CHUR

TEM THERMIK ELEKTRONIK MECHANIK

HAMILTON THE MEASURE OF EXCELLENCE™

EDY TOSCANO ENGINEERING & CONSULTING

Urban AG Grafik DTP

3d-swiss

REGO Druck AG

Kieswerk Calanda AG

Connecting Helicopters HELIPOOL Europe

Weiter mit Bildung.

RIVA FITNESS CENTER

Implenia

bp

Sozialpartner

wunderlampe